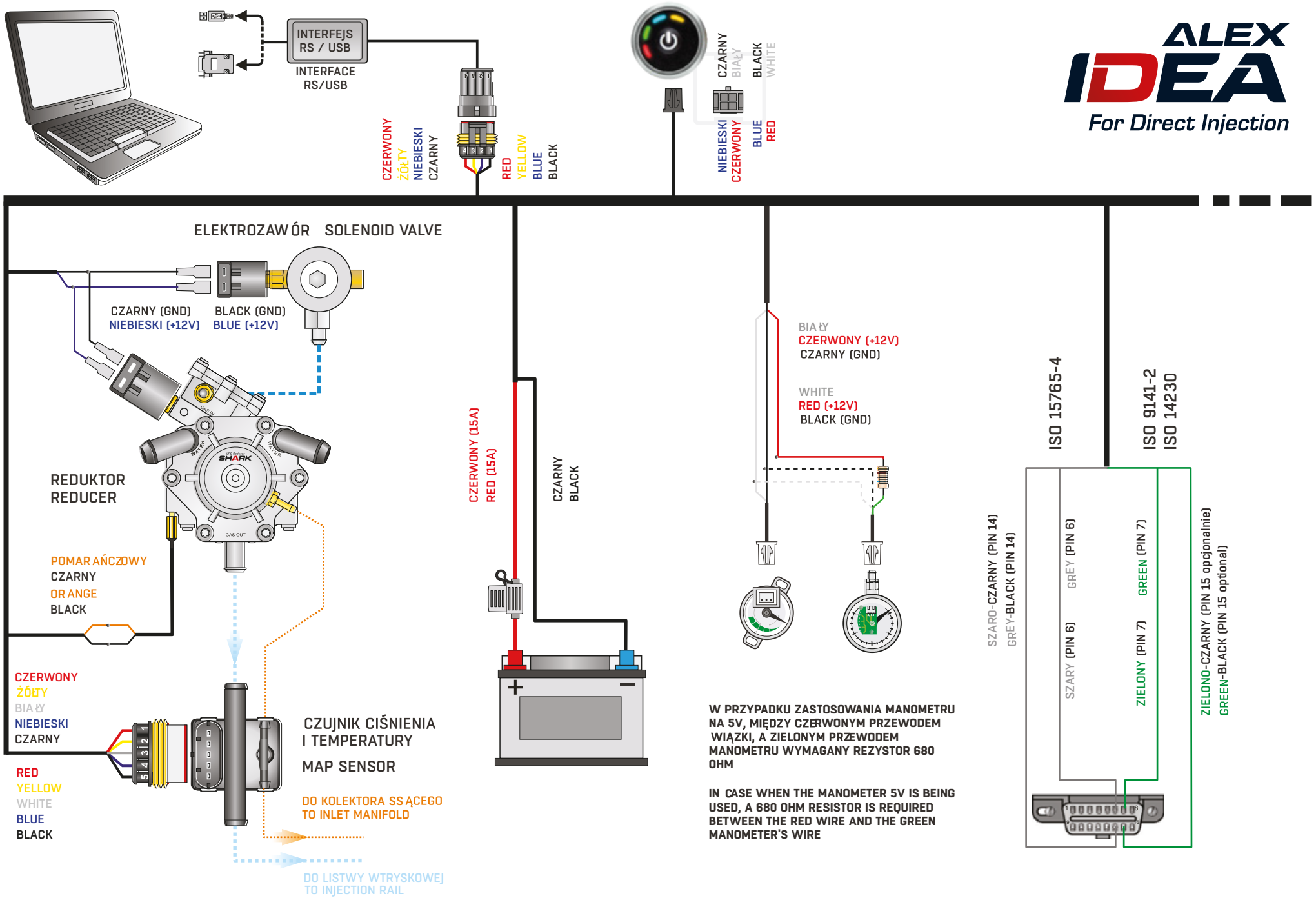

ALEX IDEA V2.0 DI + MPI SCHEMAT OGÓLNY/GENERAL SCHEME

20.06.2022

ALEX IDEA
For Direct Injection

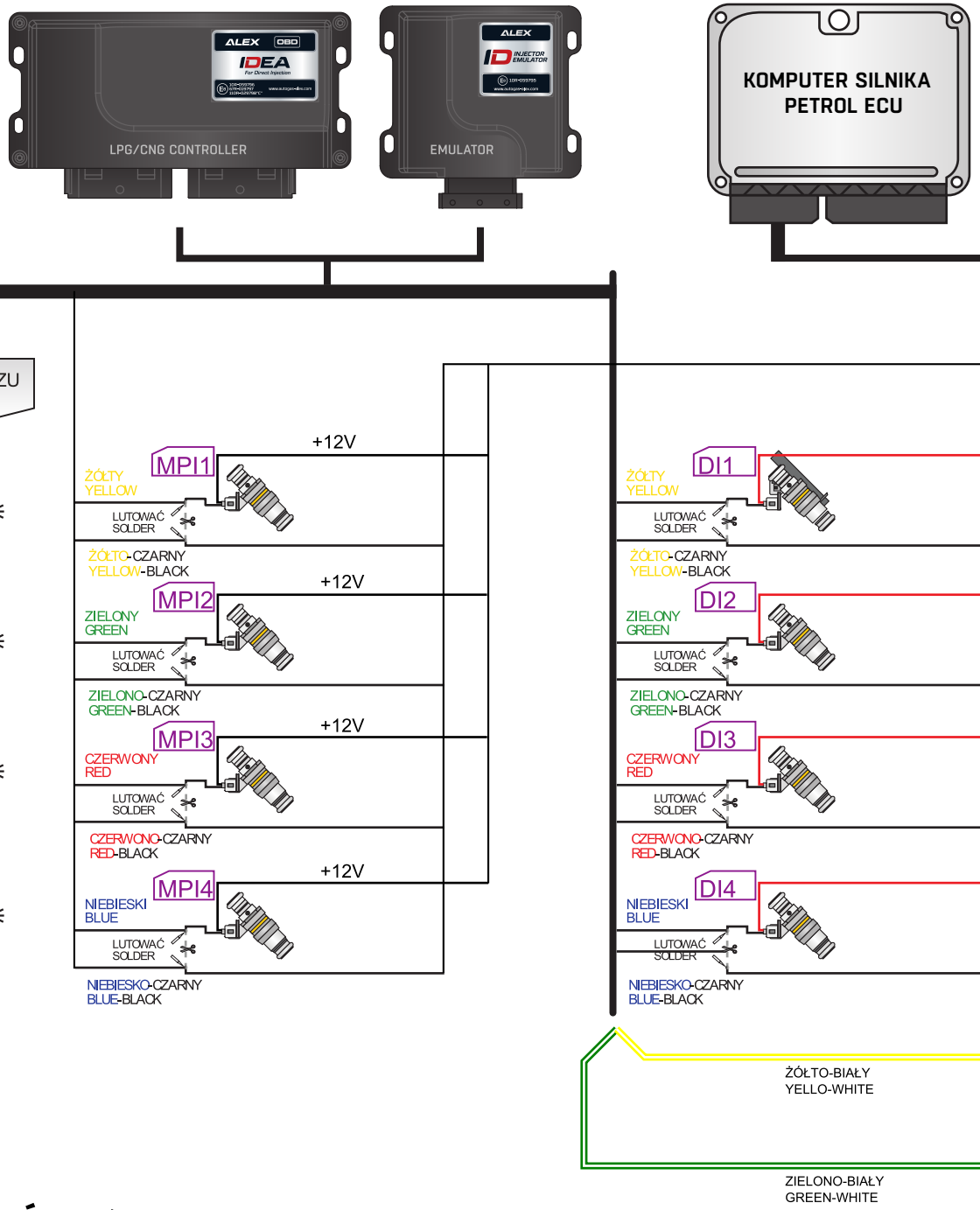

ALEX IDEA V2.0 DI + MPI **SCHEMAT OGÓLNY/GENERAL SCHEME 4 cyl.**

20.06.2022

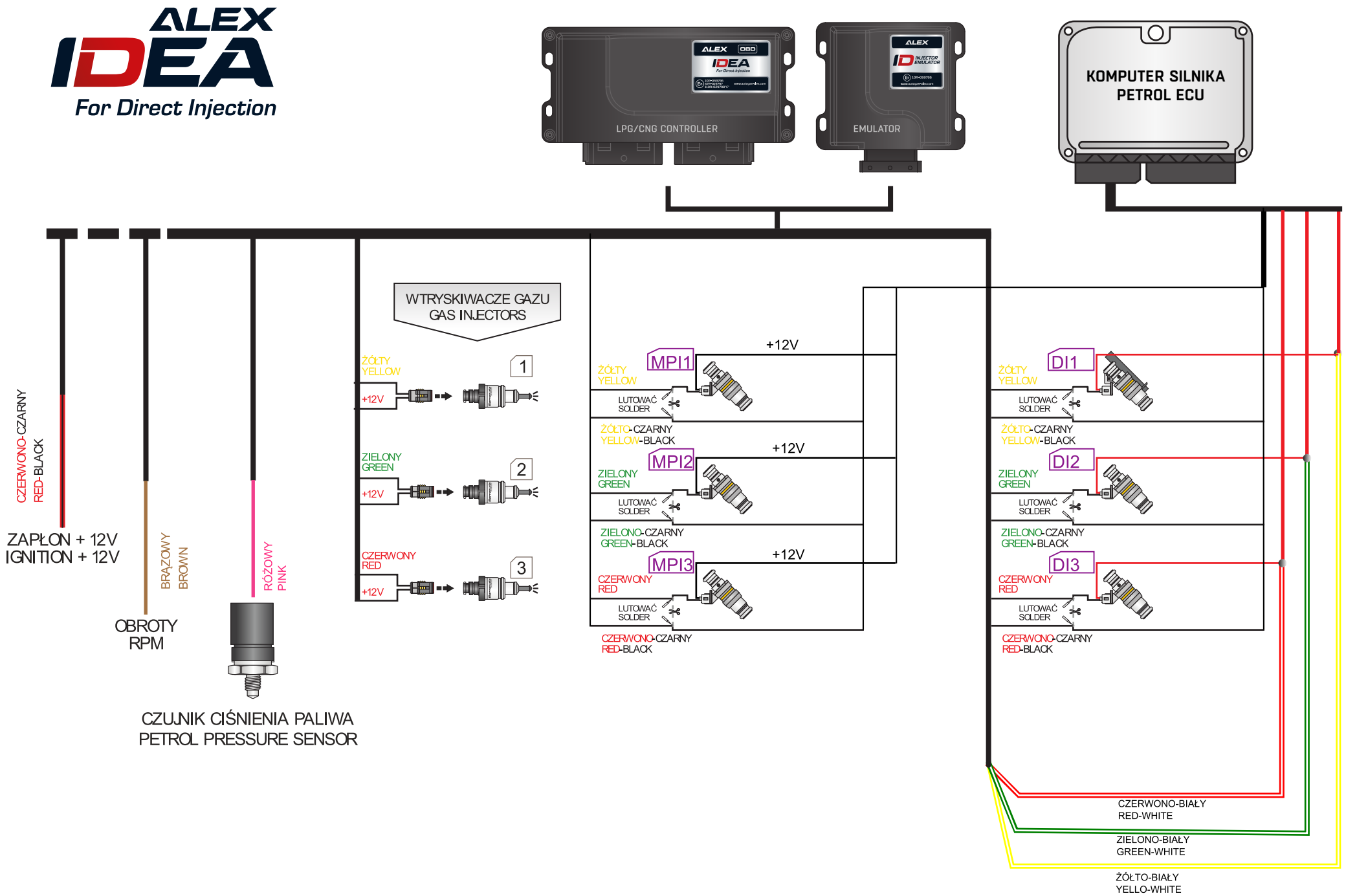

ALEX IDEA V2.0 DI + MPI **SCHEMAT OGÓLNY/GENERAL SCHEME 3 cyl.**

20.06.2022